Zaragoza 44 Sur
Col. Centro C.P 27000
Torreón, Coah.
Tels. (871) 716-08-48 (871) 716-59-48
Fax:(871) 712-45-15
Lada sin costo: 01 800 836 75 80

www.lamimex.com.mx

INSTRUCTIVO ENMICADORA 330-C

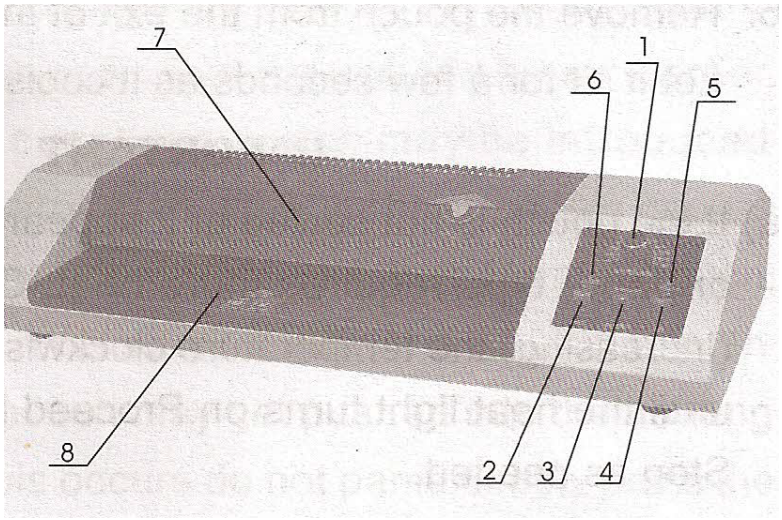

1. Control de temperaturas
2. La laminación del Frío Control
3. Control inverso
4. "SOBRE" interruptor
5. Luz "de calor"
6. " SOBRE “ luz
7. Salida
8. Entrada

INTRODUCCION

Recomendamos que usted tome unos minutos para familiarizarse con las funciones de su nuevo LAMINATOR. Usted va a averiguar que con solamente un poco de práctica, cualquier persona puede alcanzar una laminación profesional.

OPERACIÓN

1. Colocar su nuevo Laminator sobre la cima de una mesa trabajador y tapar el poder con un conectado con tierra 220v la salida (110v para ciertos Países). 2. Gire el control De temperaturas a la posición deseada. Observación: El grosor de bolsa, el tipo de papel, el tamaño de bolsa o la bolsa la Calidad pueden requerir ajustes diferentes de temperaturas.
3. Apriete "el SOBRE" el interruptor. "El SOBRE" la luz conectará la indicación que el Laminator ha sido activado.
4. La luz "de Calor" conectará en aproximadamente 2-3 minutos, dejándole saber que el Laminator está listo a comenzar a laminar.
5. Introducir el documento para ser laminado en la bolsa, luego introducir la bolsa (el lado sellado primero) en la entrada del Lamminator. No haga por delante o presione la bolsa; los rodillos automáticamente tomarán y transportarán la bolsa. Si el documento incorrectamente fuera insertado (en un ángulo) y hay un riesgo de atascar, prensa "HACIA FUERA" sobre el Control INVERSO inmediatamente. Espere hasta que el documento sea alimentado se echan atrás completamente. Prensa "EN" seguir con laminación normal.
6. Quite la bolsa de la salida del Laminator. y Dejado esto se sienta durante unos segundos como esto se enfría.

USO DE LAMINADORA

1. ENECENDER, encender el enchufe de poder, ponga el botón en encendido "el funcionamiento" "que calienta" la posición. Conecte el interruptor de principio cuando la lámpara de indicador roja será conectada, esto quiere decir que el motor eléctrico ha comenzado a correr para conducir el rodillo de compensación rápidamente.
2. PÓNGASE LA TEMPERATURA ,Presiona el botón (el botón rojo) la máquina numerada le mostrará la temperatura de juego entonces gira la temperatura necesaria. Presione el botón de modo que esto aparezca, ahora la máquina numerada le mostrará la temperatura corriente.
3. ATENCION, * Durante la laminación, la lámpara de indicador constante de temperaturas hará " brillante y oscuro " cambios repetidamente, queriendo decir el sistema constante de temperaturas dentro de la máquina cambia " a la calefacción de parada de calefacción”. Esto es un fenómeno normal. * usando el laminator; si la temperatura es puesta demasiado bajo, los cuadros de documento no serán claros y el laminado no será completo. Esta vez, usted correctamente debería ajustar la temperatura más alto y repetir la laminación. A la inversa, las cartas credenciales serán suaves, la superficie no será lisa y esto producirá la arruga, incluso si las cartas credenciales harán rodar el rodillo de compensación.

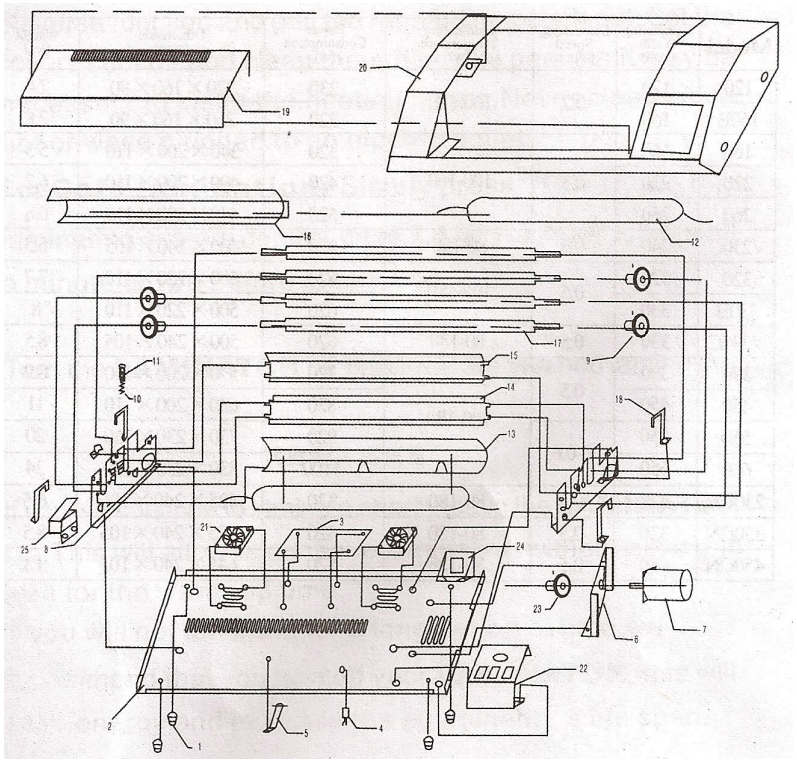

1. Pie de goma
2. Plato inferior (metal)
3. P.C.B Principal
4. Caliente protector
5. Resistencia
6. Anaquel de motor
7. Motor
8. Anaquel de rodillo
9. Engranaje
10. Muelle
11. Tornillo de primavera
12. Calentador
13. Abajo cubierta
14. Abajo educe platea
15. Encima de educe platea
16. Encima de cubierta
17. Rodillo
18. Gancho de prensa
19. Cubierta
20. Cáscara de cubierta
21. Abanico
22. Panel de control
23. Engranaje de motor
24. Poder
25. Protector de velocidad

IMPORTANTE

A) Si la bolsa no es sellada o aparece muy lechoso, la bolsa o el tipo de papel requiere más calor. Corrija esto por girando (el Aumento) de la temperatura en el sentido de las agujas del reloj. Espere un minuto o dos hasta que la luz de calor conecte. Continúes laminando. Repita este paso como necesario.

B) Si la bolsa es rizada o ondulado, la temperatura es demasiado alta. Corrija esto por girando (la disminución) de la temperatura En sentido contrario a las agujas del reloj. Espere un minuto o dos. Continúes laminando. Repita este escarpado como necesario.

C) El Laminator es diseñado para trabajar con todas las Bolsas estándar. Sin embargo, ciertas marcas de bolsa contienen altos niveles de composición adhesivos o pegamentos muy delicados, por consiguiente estas bolsas pueden excretar el pegamento excesivo por los lados sobre meltin. Si usted usa estos tipos de bolsas, fuerte recomendamos el empleo de un portador laminando. Esto evitará el desgaste de los rodillos.

D) El Laminator es diseñado para trabajar con cualquier bolsa estándar, con o sin el empleo de un portador de bolsa. Sin embargo, ciertas marcas de bolsa son hechas con el calor más alto que derrite pegamentos o composiciones de poliester más altas. Si usted usa estos tipos de bolsas y si el equipo ya es puesto en su nivel más alto de temperaturas y la bolsa todavía no es sellada o aparece lechoso después del traspaso de ello, luego evitar usar a un portador como esto reducirá la necesidad de más calor por 35° F a 55 F ° y le permitirá para obtener la laminación apropiada.

El Laminator es diseñado para trabajar con cualquier grosor de bolsa estándar. Con o sin el empleo de un portador de bolsa. Sin embargo, en algunos casos la bolsa puede ser presentada mal por el operador o en un calor más alto, Si esto ocurre y el operador no reacciona para usar la función inversa, la bolsa puede hacerse pegada dentro del equipo. En casos extremos la bolsa puede ser empujada en las lámparas calentadores y quemaduras. Si esto ocurre no hacen el pánico, simplemente presionan la función Inversa y se arrancan la bolsa que reencarcela. Deje a los rodillos refrescar y limpiarlos. Si el humo persiste, puede ser necesario limpiar las lámparas Calentadores. Nunca limpie mientras caliente o mientras tapado a una salida eléctrica.

*Para laminación Fría: Simplemente presione "el FRÍO" sobre el control de sistema de laminación. Si el LAMINATOR no es, esperar un minuto o dos antes de la laminación.

7. Apagar el LAMINATOR una vez que usted está terminado el laminando.

PRECAUCIONES

. Siempre apague el LAMINATOR si usted dejará de laminar durante los períodos largos de tiempo.
. Para reducir el riesgo de choque eléctrico, no maneje el LAMINATOR cerca del agua.
. No use el LAMINATOR si el cable eléctrico es dañado. .Do no permiten a la cuerda eléctrica para estar en el contacto con superficies calientes.
. En caso de mal función, vuelta la unidad a su distribuidor para servicio. Este laminator no contiene ninguna parte que puede ser revisada el consumir.
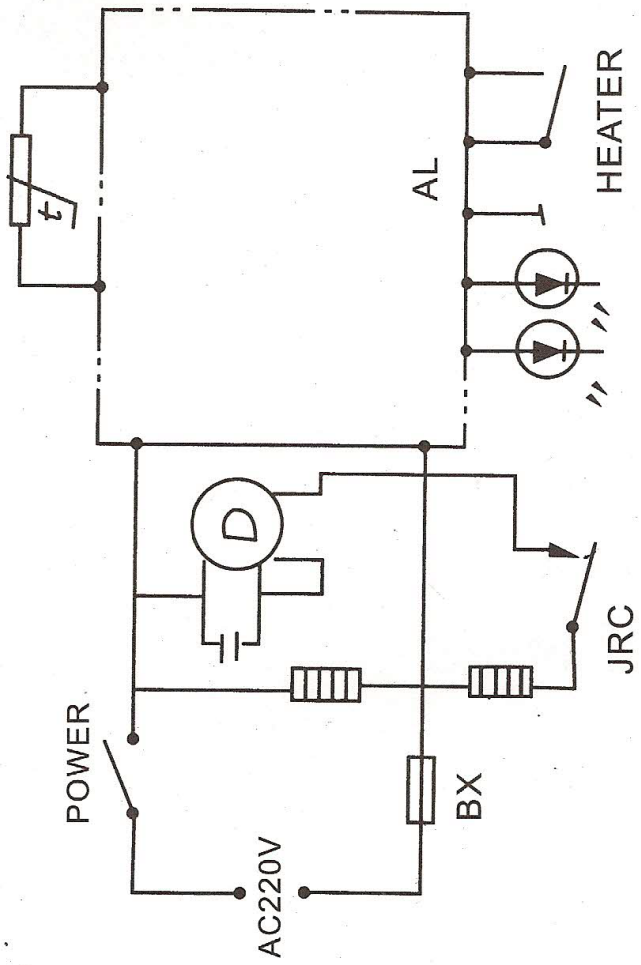
DIAGRAMA ELECTRICO